SHURE®

UA864HI
アクティブ指向性アンテナ

■ 仕様

形式	壁/天井取付アクティブ指向性アンテナ
周波数帯域	530～790MHz
指向性	カーディオイド
受信パターン	95度 (3dBビーム幅、中心周波数において)
アンテナゲイン	3.0dBi (軸上、0dBゲイン設定時、中心周波数において)
ゲイン設定	+10dB/0dB/-10dB/-20dB (±1dB) 4段階、切換可
コネクター	BNCメス型 ×1
インピーダンス	50Ω
RFオーバーロードLED閾値	-15dBm
電源	DC10～15V、75mA （同軸ケーブルに重畳して供給）
動作温度範囲	-7°C～49°C
寸法	幅176mm×高176mm×奥行51mm
質量	487g
付属品	壁/天井取付金具一式

■ 外形寸法図（単位: mm）

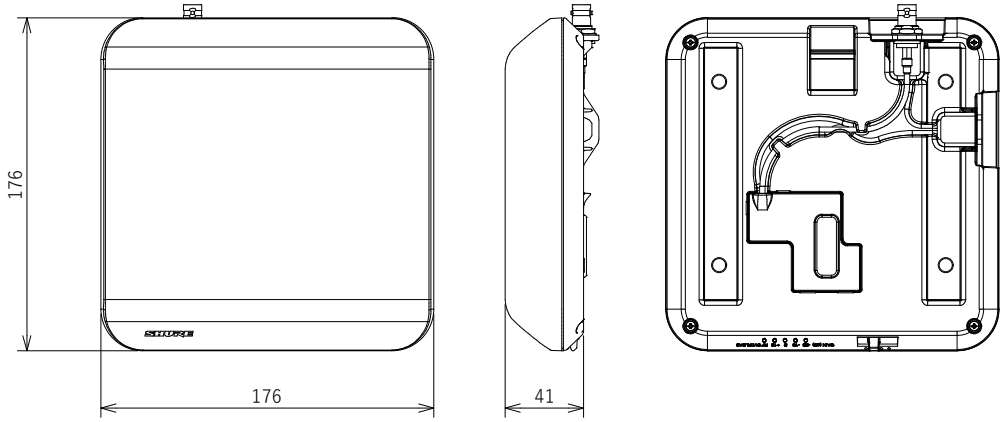

FRONT VIEW　SIDE VIEW　BACK VIEW

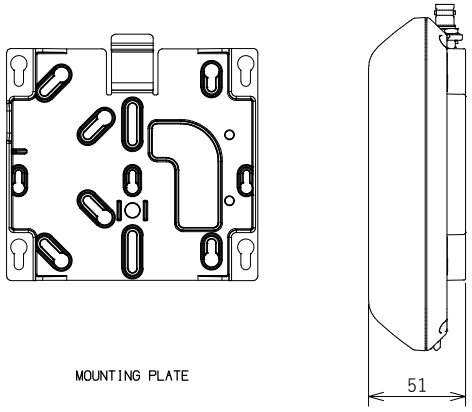

MOUNTING PLATE

SIDE VIEW WITH MOUNTING PLATE

仕様および外観は、改良のため予告なく変更することがありますので、あらかじめご了承ください。

シュア・ジャパン株式会社